CUISINE SABA

MOC30MS

FR

GB



CONFORAMA France SA
80 Boulevard du Mandinet
LOGNES
77432 Marne la Vallée Cedex 2
FRANCE

Nous vous remercions d'avoir choisi la qualité SABA. Ce produit a été créé par notre équipe de professionnels et selon la réglementation européenne. Pour une meilleure utilisation de votre nouvel appareil, nous vous recommandons de lire attentivement ce manuel d'instructions et de le conserver pour toute référence ultérieure.

FR

TABLE DES MATIERES

Instructions de sécurité 2
Spécifications 7
Nettoyage 9
Utensiles 10
Installation de votre four 15
Installation 17
Utilisation 18
Guide de dépannage 28
Enlèvement des appareils ménagers usagés 30

Instructions de sécurité

- MISES EN GARDE IMPORTANTES
- LIRE ATTENTIVEMENT ET CONSERVER POUR RÉFÉRENCE ULTÉRIEURE.
- MISE EN GARDE: Si la porte ou le joint de porte est endommagé, le four ne doit pas être mis en fonctionnement avant d'avoir été réparé par une personne compétente.
- MISE EN GARDE: Il est dangereux pour quiconque autre qu'une personne compétente d'effectuer des opérations de maintenance ou de réparation entraînant le retrait d'un couvercle qui protège de l'exposition à l'énergie micro-ondes.
- MISE EN GARDE: Les liquides et autres aliments ne doivent pas être chauffés dans des contenants fermés hermétiquement car ils risquent d'exploser.
- MISE EN GARDE: Si l'appareil fonctionne en mode combiné, il est recommandé que les enfants n'utilisent le four que sous la surveillance d'adultes en raison des températures générées.
- Laissez un espace libre minimal de 30 cm au-dessus de la surface supérieure du four.
- N'utiliser que des ustensiles appropriés à l'usage dans les fours micro-ondes.
- Pendant le chauffage de denrées alimentaires dans des contenants en plastique ou en papier, garder un œil sur le four en raison de la possibilité d'inflammation.

- Si de la fumée est émise, arrêter ou débrancher le four et garder la porte fermée pour étouffer les flammes éventuelles.
- Le chauffage des boissons par micro-ondes peut provoquer un jaillissement brusque et différé de liquide en ébullition, aussi des précautions doivent-elles être prises lors de la manipulation du récipient.
- Le contenu des biberons et des pots d'aliments pour bébé doit être remué ou agité et la température doit en être vérifiée avant consommation, de façon à éviter les brûlures.
- Il n'est pas recommandé de chauffer les œufs dans leur coquille et les œufs durs entiers dans un four micro-ondes car ils risquent d'exploser, même après la fin de cuisson.
- Il est recommandé de nettoyer le four régulièrement et d'enlever tout dépôt alimentaire.
- Si l'appareil n'est pas maintenu dans un bon état de propreté, sa surface pourrait se dégrader et affecter de façon inexorable la durée de vie de l'appareil et conduire à une situation dangereuse.
- Le four à micro-ondes est destiné à être posé librement.
- Le four à micro-ondes ne doit pas être placé dans un meuble.
- Le four à micro-ondes est prévu pour chauffer des denrées alimentaires et des boissons. Le séchage de denrées alimentaires ou de linge et le chauffage de coussins chauffants, pantoufles, éponges, linge humide et autres articles similaires peuvent entraîner des risques de blessures, d'inflammation ou de feu.

FR

- Cet appareil est destiné à être utilisé dans des applications domestiques et analogues telles que:
  – des coins cuisines réservés au personnel dans des magasins, bureaux et autres environnements professionnels;
  – des fermes;
  – l'utilisation par les clients des hôtels, motels et autres environnements à caractère résidentiel;
  – des environnements du type chambres d'hôtes.
- Les appareils ne sont pas destinés à être mis en fonctionnement au moyen d'une minuterie extérieure ou par un système de commande à distance séparé.
- Les récipients métalliques pour aliments et boissons ne sont pas admis lors de la caisson par micro-ondes.
- L'appareil ne doit pas être nettoyé à la vapeur.
- Cet appareil peut être utilisé par des enfants à partir de 8 ans et plus et par des personnes ayant des capacités physiques, sensorielles ou mentales réduites ou un manque d'expérience et de connaissances à condition qu'elles aient reçu une supervision ou des instructions concernant l'utilisation de l'appareil en toute sécurité et qu'elles comprennent les dangers encourus. Les enfants ne doivent pas jouer avec l'appareil. Le nettoyage et l'entretien par l'usager ne doivent pas être effectués par des enfants, sauf s'ils ont plus de 8 ans et qu'ils sont surveillés.
- Maintenir l'appareil et son cordon hors de portée des enfants de moins de 8 ans.

- Si le câble d'alimentation est endommagé, il doit être remplacé par le fabricant, son service après-vente ou des personnes de qualification similaire afin d'éviter un danger.
- La température des surfaces accessibles peut être élevée lorsque l'appareil est en fonctionnement.
- Appareil de groupe 2 Classe B
- Cet appareil est un appareil de Groupe 2 car il produit intentionnellement de l'énergie à fréquence radioélectrique pour le traitement de la matière et il est destiné à être utilisé dans un local domestique ou un établissement raccordé directement au réseau de distribution d'électricité à basse tension alimentant des bâtiments à usage domestique (Classe B).
- En ce qui concerne les informations détaillées pour nettoyer les joints de portes, les cavités, les parties adjacentes et les surfaces en contact avec les aliments, référez-vous dans la section "NETTOYAGE ET ENTRETIEN".
- En ce qui concerne les instructions d'installation de l'appareil et les raccordements électriques, référez-vous au paragraphe ci-après de la notice : INSTALLATION.
- MISE EN GARDE: Cet appareil et ses parties accessibles deviennent chauds pendant leur utilisation. Il convient de veiller à ne pas toucher les éléments chauffants.
- MISE EN GARDE: Les parties accessibles peuvent devenir chaudes au cours de l'utilisation. Il est recommandé d'éloigner les jeunes enfants.
-  Attention, surface chaude

FR

- La fiche de prise de courant doit demeurer facilement accessible.
- Des précautions doivent être prises pour éviter de toucher les éléments chauffants.
- Attention à ne jamais toucher les éléments chauffants à l'intérieur du four.
- Ne pas utiliser de produits d'entretien abrasifs ou de grattoirs métalliques durs pour nettoyer la porte en verre du four, ce qui pourrait érafler la surface et entraîner l'éclatement du verre.

MESURES DE PRÉCAUTION DESTINÉES À ÉVITER UNE EXPOSITION POTENTIELLE À L'ÉNERGIE EXCESSIVE DES MICRO-ONDES

(a) N'essayez pas d'utiliser ce four avec sa porte ouverte, car cela pourrait entraîner une exposition dangereuse à l'énergie des micro-ondes. Il est important de ne pas forcer ni altérer les verrous de sécurité.

(b) Ne placez pas d'objets entre la face avant du four et la porte et ne laissez pas de terre ou de résidus de nettoyage s'accumuler sur la surface des joints.

(c) AVERTISSEMENT : En cas de dommages de la porte ou des joints de porte, le four ne doit pas être utilisé avant d'avoir été réparé par un professionnel qualifié.

ADDENDUM

Si l'appareil n'est pas maintenu dans un état de propreté satisfaisant, sa surface pourrait se dégrader, affectant la durée de vie de l'appareil et pouvant causer des situations dangereuses.

Spécifications

Modèle :	MOC30MS
Tension nominale :	230 V~50 Hz
Puissance d'entrée nominale (micro-ondes) :	1 450 W
Puissance de sortie nominale (micro-ondes) :	900W
Puissance d'entrée nominale (gril) :	1100W
Puissance d'entrée nominale (chaleur tournante) :	2500W
Capacité du four :	30L
Diamètre du plateau :	315MM
Dimensions externes :	520X501X326
Poids net :	18.0KG

Afin de réduire les risques de blessures corporelles

Mise à la terre

DANGER

Risque de choc électrique

Toucher certains composants internes peut provoquer des blessures corporelles graves ou la mort. Ne démontez pas cet appareil.

MISE EN GARDE

Risque de choc électrique

Une mise à la terre inappropriée peut provoquer un choc électrique. Ne branchez pas l'appareil dans une prise électrique tant qu'il n'a pas été correctement installé et mis à la terre. Cet ap-

pareil doit être mis à la terre. En cas de court-circuit électrique, la mise à la terre réduit les risques de choc électrique, car elle fournit un circuit d'évacuation du courant électrique. Cet appareil est équipé d'un cordon d'alimentation pourvu d'un brin de mise à la terre et d'une fiche de mise à la terre. La fiche doit être insérée dans une prise correctement installée et mise à la terre. Contactez un électricien qualifié ou un réparateur si vous ne comprenez pas entièrement les instructions de mise à la terre ou si vous n'êtes pas certain que l'appareil est correctement mis à la terre. S'il est nécessaire d'utiliser une rallonge électrique, utilisez exclusivement une rallonge comportant 3 brins.

1. Un cordon d'alimentation court est fourni pour réduire le risque que quelqu'un ne trébuche dessus ou que le cordon ne s'emmêle s'il est trop long.
2. Si un cordon d'alimentation long ou une rallonge est utilisé(e):

1). La tension électrique nominale indiquée sur la rallonge électrique ou le cordon d'alimentation amovible doit être au minimum égale à la tension nominale de fonctionnement de l'appareil.

2). La rallonge électrique doit comporter 3 brins et un circuit de mise à la terre.

3). Positionnez le cordon ou la rallonge de façon à ce qu'il/elle ne pende pas du bord d'une table ou d'un comptoir, car un enfant pourrait s'en saisir ou quelqu'un pourrait trébucher dessus involontairement.

Nettoyage

Vérifiez que vous avez débranché l'appareil de l'alimentation électrique.

1. Après utilisation, nettoyez la cavité du four avec un chiffon légèrement humidifié.
2. Nettoyez les accessoires comme d'ordinaire à l'eau savonneuse.
3. Le cadre de la porte, le joint et les parties adjacentes doivent être soigneusement nettoyés avec un chiffon humide quand ils sont sales.
4. N'utilisez pas de produit d'entretien abrasif ni de grattoir métallique dur pour nettoyer la vitre de la porte du four, car cela rayerait la surface de la vitre, ce qui peut la briser.
5. Conseil de nettoyage---Pour faciliter le nettoyage des parois de la cavité pouvant entrer en contact avec les aliments cuits : Mettez un demi-citron dans un bol, ajoutez-y 300 ml d'eau et faites fonctionner le four à 100 % de la puissance du micro-ondes pendant 10 minutes. Essuyez le four avec un chiffon sec et doux.

Utensiles

ATTENTION

Danger de blessures corporelles

Il est dangereux pour toute personne autre qu'une personne qualifiée d'effectuer une opération d'entretien ou de réparation nécessitant le démontage d'un couvercle offrant une protection contre l'exposition à l'énergie des micro-ondes.

Reportez-vous aux instructions des tableaux « Matériaux que vous pouvez utiliser dans un four à micro-ondes » et « Matériaux que vous ne devez pas utiliser dans un four à micro-ondes ».

Certains ustensiles non métalliques ne doivent pas être utilisés dans les fours à micro-ondes. En cas de doute, testez l'ustensile en procédant comme indiqué ci-dessous.

Tester un ustensile :

1. Remplissez un récipient compatible micro-ondes avec l'équivalent d'un verre d'eau froide (250 ml) et placez-y l'ustensile à tester.
2. Faites fonctionner le four à sa puissance maximale pendant 1 minute.
3. Vérifiez précautionneusement la température de l'ustensile testé. Si cet ustensile vide est chaud, vous ne devez pas l'utiliser pour la cuisson au micro-ondes.
4. Ne chauffez pas pendant plus d'1 minute.

Matériaux que vous pouvez utiliser dans un four à micro-ondes

Ustensiles	Remarques
Papier aluminium	Uniquement pour protéger. De petits morceaux lisses peuvent être utilisés pour recouvrir des morceaux fins de viandes ou de volaille afin d'éviter qu'elles ne soient trop cuites. Un arc peut apparaître si le papier aluminium est trop proche des parois de la cavité du four. Le papier aluminium doit être éloigné de 2,5 cm au minimum des parois.
Plat brunisseur	Respectez les instructions du fabricant. Le fond du plat doit se trouver à 5 mm au minimum au-dessus du plateau tournant. Une utilisation incorrecte peut provoquer la casse du plat tournant.
Vaisselle	Exclusivement si compatible micro-ondes. Respectez les instructions du fabricant. N'utilisez pas d'ustensile fissuré ou ébréché.
Bocaux en verre	Retirez toujours le couvercle. Utilisez-les uniquement pour réchauffer des aliments à des températures peu élevées. La plupart des bocaux en verre ne résistent pas à des températures élevées et peuvent se briser.

Ustensiles	Remarques
Ustensiles en verre	Uniquement les récipients en verre thermorésistant conçus pour une utilisation dans les fours. Vérifiez qu'il n'y a aucune décoration métallique. N'utilisez pas d'ustensile fissuré ou ébréché.
Sachets de cuisson au four	Respectez les instructions du fabricant. Ne les fermez pas avec une attache métallique. Faites plusieurs incisions pour que la vapeur puisse sortir.
Assiettes et verres en papier	Uniquement pour cuire/réchauffer sur une durée courte. Ne laissez pas le four sans surveillance pendant la cuisson.
Papier essuie-tout	Pour recouvrir les aliments lors de leur réchauffage et absorber les graisses. Uniquement pour des cuissons courtes sous une surveillance constante.
Papier sulfurisé	Pour recouvrir les aliments afin d'éviter les projections ou pour les envelopper et les cuire à la vapeur.

Ustensiles	Remarques
Plastique	Exclusivement si compatible micro-ondes. Respectez les instructions du fabricant. Ils doivent comporter l'indication « Spécial micro-ondes ». Certains récipients en plastique ramollissent quand les aliments qu'ils contiennent deviennent chauds. Incisez, percez ou ouvrez partiellement les sachets de cuisson et les sachets en plastique hermétiquement fermés conformément aux instructions de leur emballage.
Film plastique	Exclusivement si compatible micro-ondes. Pour recouvrir les aliments pendant la cuisson afin qu'ils ne se dessèchent pas. Veillez à ce que le film plastique ne touche pas les aliments.
Thermomètres	Exclusivement si compatibles micro-ondes (thermomètres pour viandes et confiseries).
Papier paraffiné	Pour recouvrir les aliments afin d'éviter les projections et pour qu'ils ne se dessèchent pas.

Matériaux que vous ne devez pas utiliser dans un four à micro-ondes

Ustensiles	Remarques
Plateau en aluminium	Peut provoquer des étincelles. Mettez les aliments dans un récipient compatible micro-ondes.
Brique alimentaire avec poignée métallique.	Peut provoquer des étincelles. Mettez les aliments dans un récipient compatible micro-ondes.
Ustensiles métalliques ou à décorations métalliques.	Le métal bloque l'énergie des micro-ondes, ce qui empêche la cuisson des aliments. Les décorations métalliques peuvent provoquer des étincelles.
Attaches avec fil métallique	Peuvent provoquer des étincelles et des flammes dans le four.
Sachets en papier	Peuvent provoquer des flammes dans le four.
Mousse en plastique	La mousse en plastique peut fondre ou contaminer les liquides présents dans le four si elle est exposée à des températures élevées.
Bois	Le bois sèche quand il est utilisé dans un four à micro-ondes et peut se fissurer ou se fendre.

Installation de votre four

Noms des pièces et des accessoires du four

Sortez le four du carton d'emballage et tous les éléments d'emballage de l'intérieur du four.
Votre four est fourni avec les accessoires suivants :

Plateau en verre	1
Anneau de guidage	1
Notice d'utilisation	1

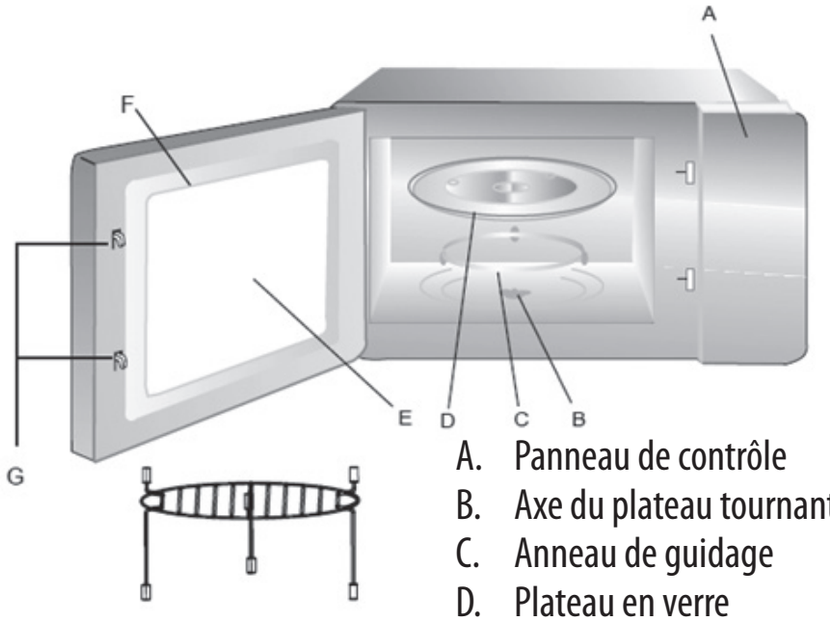

Grille (à ne jamais utiliser avec la fonction micro-ondes et à toujours placer sur le plateau en verre)

A. Panneau de contrôle
B. Axe du plateau tournant
C. Anneau de guidage
D. Plateau en verre
E. Fenêtre d'observation
F. Porte
G. Verrous de sécurité

Installation du plateau tournant

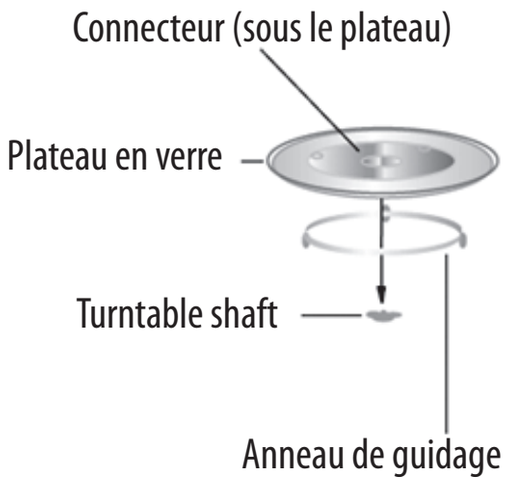

a. Ne placez jamais le plateau en verre à l'envers. Rien ne doit gêner la rotation du plateau en verre.
b. Utilisez toujours le plateau en verre et l'anneau de guidage pendant la cuisson.
c. Tous les aliments et tous les récipients contenant des aliments doivent toujours être placés sur le plateau en verre pour la cuisson.
d. Si le plateau en verre ou l'anneau de guidage se fissurent ou se brisent, contactez le centre de réparation agréé le plus proche.

Déballer l'appareil

Retirez tous les accessoires et éléments d'emballage. Inspectez le four pour vérifier qu'il n'est pas endommagé, par exemple que sa porte n'est pas cassée et qu'il n'est pas cabossé. Ne mettez pas l'appareil en service s'il est endommagé.

Cavité : Retirez tous les films de protection présents sur les surfaces de la cavité du four à micro-ondes.
Ne retirez pas la plaque Mica marron claire qui se trouve dans la cavité du four, car elle sert à protéger le magnétron.

Installation

1. Choisissez une surface plane offrant un espace ouvert suffisant pour les interstices d'entrée et/ou de sortie d'air.

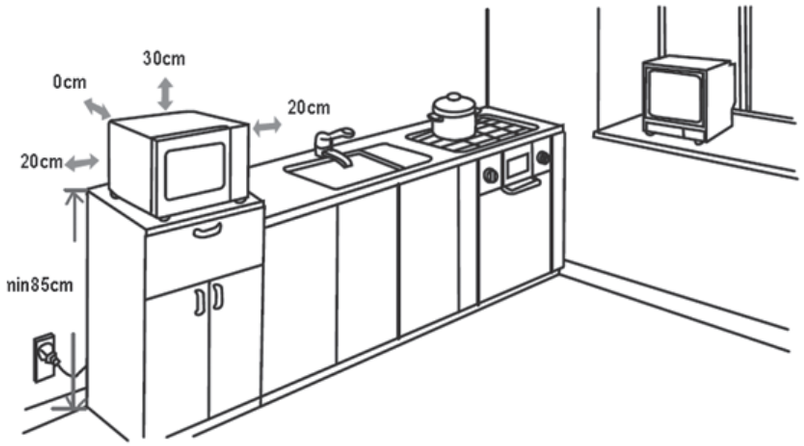

1). La hauteur d'installation minimale est de 85 cm.
2). L'arrière de l'appareil doit être placé contre un mur. Laissez un espace minimal de 30 cm au-dessus du four et de 20 cm entre le four et les murs adjacents.
3). N'enlevez pas les pieds présents sous le four.
4). Ne bouchez pas les interstices d'entrée et/ou de sortie d'air, car cela peut provoquer la détérioration du four.

5). Éloignez autant que possible le four des téléviseurs et radios. L'utilisation d'un four à micro-ondes peut provoquer des interférences perturbant la réception de vos radios ou téléviseurs.

2. Branchez votre four dans une prise électrique domestique standard. Vérifiez que la tension et la fréquence du courant qu'elle fournit sont identiques à celles indiquées sur la plaque signalétique de l'appareil.

FR

AVERTISSEMENT : N'installez pas le four au-dessus d'une table de cuisson ou d'un autre type d'appareil produisant de la chaleur. Une installation à proximité d'une source de chaleur, ou sur une source de chaleur, peut entraîner la détérioration de l'appareil et l'annulation de la garantie.



Les surfaces accessibles peuvent devenir très chaudes pendant l'utilisation.

Utilisation

Ce four à micro-ondes est équipé d'un système de commande électronique moderne permettant de régler les paramètres de cuisson pour mieux s'adapter à vos besoins.

1. Réglage de l'horloge

Quand vous branchez le four à micro-ondes, son écran affiche « 0:00 » et sa sonnerie retentit une fois.

1). Appuyez une fois sur «  ». « 00:00 » s'affiche.

2). Tournez «  » pour régler les chiffres des heures entre 0 et 23 (24 heures).

3). Appuyez sur «  ». Les chiffres des minutes se mettent à clignoter.

4). Tournez «  » pour régler les chiffres des minutes entre 0 et 59.

5). Appuyez sur «  » pour confirmer le réglage de l'horloge. « : » clignote.

Remarque :

1). Si l'horloge n'est pas réglée, elle ne fonctionnera pas quand l'appareil est mis sous tension.

2). Pendant le réglage de l'horloge, si vous appuyez sur «  », le four retourne automatiquement au mode précédent.

FR

2. Minuteur

1). Appuyez deux fois sur «  ». L'écran affiche « 00:00 ».

2). Tournez «  » pour régler la durée. (Le temps de cuisson maximal est de 95 minutes.)

3). Appuyez sur «  » pour confirmer le réglage.

4). Une fois la durée du minuteur écoulée, la sonnerie retentit 5 fois. Si l'horloge a été réglée (affichage sur 24 heures), l'écran LED affichera l'heure actuelle.

Remarque : La durée affichée avec la fonction du minuteur diffère de l'heure indiquée par l'horloge affichant l'heure sur 24 heures.

3. Cuisson au four à micro-ondes

Appuyez sur «  ». L'écran LED affiche « P100 ». Appuyez sur «  » quatre fois ou tournez «  » pour choisir le niveau de puissance souhaité, et « P100 », « P80 », « P50 », « P30 » ou « P10 » s'afficheront successivement à chaque activation du bou-

ton. Appuyez ensuite sur « +30Sec. » pour confirmer, puis tournez « » pour définir le temps de cuisson de 0:05 à 95:00. Appuyez sur « +30Sec. » une nouvelle fois pour démarrer la cuisson.
Par exemple : Pour cuire pendant 20 minutes à 80 % de la puissance maximale des micro-ondes, procédez comme suit :

1). Appuyez une fois sur « ». L'écran affiche « P100 ».
2). Appuyez à nouveau sur « » ou tournez « » pour régler la puissance des micro-ondes sur 80 %.
3). Appuyez sur « +30Sec. » pour confirmer. L'écran affiche « P 80 ».
4). Tournez « » pour régler la durée de cuisson jusqu'à ce que l'écran affiche « 20:00 ».
5). Appuyez sur « +30Sec. » pour démarrer la cuisson.

REMARQUE : les incréments de réglage de la durée de cuisson sont les suivants :

0---1 min :	5 secondes
1---5 min :	10 secondes
5---10 min :	30 secondes
10---30 min :	1 minute
30---95 min :	5 minutes

Tableau de puissance des micro-ondes

Appuyez sur	1 fois	2 fois	3 fois	4 fois	5 fois
Niveau de puissance micro-ondes	100 %	80%	50%	30%	10%

4. Cuisson au gril ou combinée

Appuyez sur « ». L'écran affiche « G-1 ». Appuyez sur « » quatre fois ou tournez « » pour choisir le niveau de puissance souhaité. « G-1 », « C-1 », « C-2 », « C-3 » et « C-4 » s'afficheront successivement à chaque activation du bouton. Appuyez ensuite sur « +30Sec. » pour confirmer et tournez « » pour régler la durée de cuisson de 0:05 à 95:00.
Appuyez à nouveau sur « +30Sec. » pour démarrer la cuisson.
Par exemple : Pour cuire au gril pendant 10 minutes, procédez comme suit.

1). Appuyez sur « » une fois. L'écran affiche « G-1 ».
2). Appuyez sur « +30Sec. » pour confirmer.
3). Tournez « » pour régler la durée de cuisson jusqu'à ce que l'écran affiche « 10:00 ».
4). Appuyez sur « +30Sec. » pour démarrer la cuisson.

Remarque : Quand la moitié de la durée de cuisson au gril est écoulée, le four sonne deux fois. Cela est normal. Pour obtenir une cuisson optimale avec la fonction gril, retournez les aliments, refermez la porte, puis appuyez sur « +30Sec. » pour poursuivre la cuisson. Si vous ne faites rien, le four reprend la cuisson.

Remarque : Cuissons combinées

Instructions	Écran	Micro-ondes	Gril	Chaleur tournante
1	C-1	*		*
2	C-2	*	*	
3	C-3		*	*
4	C-4	*	*	*

FR

5. Cuisson à chaleur tournante (avec fonction de préchauffage)

La cuisson à chaleur tournante vous permet de cuire des aliments comme dans un four traditionnel,. sans utiliser les micro-ondes. Il est recommandé de préchauffer le four à une température appropriée avant de mettre les aliments à l'intérieur du four.

1). Appuyez une fois sur la touche «  ». « 140 » clignote.
2). Appuyez plusieurs fois sur «  » ou tournez «  » pour régler la température.
Remarque : la température peut être réglée entre 140 °C et 230 °C.
3). Appuyez sur « 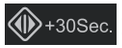 » pour confirmer le réglage.
4). Appuyez sur « 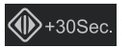 » pour démarrer le préchauffage. Une fois la température de préchauffage atteinte, le four sonne deux fois pour vous indiquer de placer les aliments dans le four. La température de préchauffage clignote alors à l'écran.
5). Placez les aliments dans le four et fermez la porte. Tournez «  » pour régler la durée de cuisson. (Le temps de cuisson maximal réglable est de 95 minutes.)
6). appuyez sur « 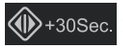 » pour démarrer la cuisson.

Remarque :

a. Le temps de cuisson ne peut pas être réglé tant que la température de préchauffage n'a pas été atteinte.
Une fois la température atteinte, la porte doit être ouverte pour pouvoir régler le temps de cuisson.
b. Si le temps de cuisson n'est pas réglé dans les 5 minutes, le four arrête le préchauffage. La sonnerie retentit cinq fois, puis le four retourne en mode d'attente.

6. Cuisson à chaleur tournante (sans fonction de préchauffage)

1). Appuyez une fois sur «  ». « 140 » clignote.
2). appuyez plusieurs fois sur «  » ou tournez «  » pour régler la température.
Remarque : la température peut être réglée entre 140 °C et 230 °C.
3). Appuyez sur «  » pour confirmer le réglage.
4). Tournez «  » pour régler la durée de cuisson. (Le temps de cuisson maximal réglable est de 95 minutes.)
5). Appuyez sur «  » pour démarrer la cuisson.

7. Cuisson séquentielle

Deux étapes peuvent être réglées au maximum. Si l'une des étapes est la décongélation, elle sera automatiquement lancée en premier. La sonnerie retentit une fois à la fin de chaque phase et avant le démarrage de la phase suivante.

Remarque : Les modes menu auto et préchauffage ne peuvent pas être programmés dans une cuisson séquentielle. Par exemple : pour décongeler des aliments pendant 5 minutes, puis les cuire pendant 7 minutes à 80 % de la puissance maximale des micro-ondes, procédez comme suit :

1). Appuyez deux fois sur «  ». L'écran affiche « d-2 ».
2). Tournez «  » pour régler la durée de décongélation sur 5 minutes.
3). Appuyez une fois sur « ».
4). Tournez «  » pour régler la puissance des micro-ondes sur 80 % (l'écran doit afficher « P80 ».

5). Appuyez sur « +30Sec. » pour confirmer.
6). Tournez « » pour régler la durée de cuisson sur 7 minutes.
7). Appuyez sur « +30Sec. » pour démarrer la cuisson.

8. Cuisson Express

1). En mode d'attente, appuyez sur « +30Sec. » pour cuire pendant 30 secondes à 100 % de la puissance. Appuyer une fois sur cette même touche augmente la durée de cuisson de 30 secondes. La durée de cuisson maximale est de 95 minutes.
2). En mode micro-ondes, gril, chaleur tournante et combiné, appuyez sur « +30Sec. » pour cuire pendant 30 secondes à 100 % de la puissance. Appuyer une fois sur cette même touche augmente la durée de cuisson de 30 secondes.

Remarque : cette fonction n'est pas disponible dans les modes décongélation au poids, cuisson séquentielle et menu auto.

9. Cuisson Express aux micro-ondes

En mode d'attente, tournez « » vers la gauche pour régler directement la durée de cuisson, puis appuyez sur la touche « +30Sec. » pour cuire à 100 % de la puissance des micro-ondes. Ce mode peut être utilisé comme première étape d'une cuisson séquentielle.

10. Menu auto

1). En mode d'attente, tournez « » vers la droite pour choisir la fonction souhaitée. « A1 », « A2 », « A3 »... « A » s'affichent.
2). Appuyez sur « +30Sec. » pour confirmer le menu sélectionné.
3). Tournez « » pour régler le poids d'aliments. L'indicateur « g » s'allume.
4). Appuyez sur « +30Sec. » pour démarrer la cuisson.

11. Décongélation au poids

1). Appuyez une fois sur « ». L'écran affiche « d-1 ».
2). Tournez « » pour régler le poids d'aliments. « g » s'allume. Le poids peut être réglé entre 100 et 2 000 g.
3). Appuyez sur « +30Sec. » pour démarrer la décongélation.

12. Décongélation à la durée

1). Appuyez deux fois sur « ». L'écran affiche « d-2 ».
2). Tournez « » pour régler la durée de décongélation. La durée maximale réglable est de 95 minutes.
3). Appuyez sur « +30Sec. » pour démarrer la décongélation.

13. Affichage d'informations

1). Pendant la cuisson, appuyez sur « » pour afficher l'heure actuelle. L'heure s'affiche pendant 2 à 3 secondes.
2). Pendant la cuisson, appuyez sur « », « » ou « ». La puissance actuelle s'affiche pendant 2 à 3 secondes.

14. Sécurité enfants

Verrouillage : En mode d'attente, appuyez 3 secondes sur « ». Un long bip retentit pour indiquer l'activation de la sécurité enfants et l'indicateur « » s'allume. L'écran affiche l'heure actuelle ou « 0:00 ».
Déverrouillage : Lorsque la sécurité enfants est activée, appuyez 3 secondes sur « ». Un long bip retentit pour indiquer la désactivation de la sécurité enfants et l'indicateur « » disparaît.

15. Spécifications

1). La sonnerie retentit une fois quand vous commencez à tourner le bouton de réglage.
2). Vous devez appuyer sur « +30Sec. » pour reprendre la cuisson si vous avez ouvert la porte pendant la cuisson.
3). Une fois qu'un programme de cuisson a été réglé, si vous n'appuyez pas sur « +30Sec. » dans les 5 minutes, l'heure actuelle s'affichera et le réglage sera annulé.
4). Le four sonne une fois quand vous appuyez correctement sur une touche et il ne sonne pas si vous n'appuyez pas suffisamment sur une touche pour l'actionner.
5). Quand la cuisson est terminée, le four sonne cinq fois pour vous l'indiquer.

Tableau des menus automatiques

Menu	Poids (g)	Écran	Puissance
A1 PIZZA	200	200	C-4
	300	300	
	400	400	
A2 Pommes de terre	1 (environ 230g)	1	100%
	2 (environ 460g)	2	
	3 (environ 690g)	3	
A3 Viande	150	150	100%
	300	300	
	450	450	
	600	600	
A4 Poisson	150	150	80%
	200	200	
	350	350	
	450	450	
	600	600	
A5 Légumes	150	150	100%
	350	350	
	500	500	
A6 Boissons / Café	1 (environ 240g)	1	100%
	2 (environ 480g)	2	
	3 (environ 720g)	3	
A7 Pâtes	50 (avec 450ml d'eau)	50	80%
	100 (avec 800ml d'eau)	100	
	150 (avec 1200ml d'eau)	150	
A8 Popcorn	50	50	100%
	100	100	
A9 Gâteau	475	475	Préchauffer à 160°C
A10 Poulet	500	500	C-4
	750	750	
	1000	1000	
	1200	1200	

Guide de dépannage

Normal	
Le four à micro-ondes crée des interférences qui perturbent la réception de votre téléviseur.	Quand le four à micro-ondes est en fonctionnement, cela peut perturber la réception de vos radios et téléviseurs. C'est un phénomène que l'on retrouve avec d'autres appareils de petit électro-ménager, par exemple les mixers, les aspirateurs et les ventilateurs. Cela est normal.
L'intensité de l'éclairage intérieur du four est faible.	Pendant la cuisson aux micro-ondes à faible puissance, l'intensité de l'éclairage intérieur peut faiblir. Cela est normal.
De la buée s'accumule sur la porte et de l'air chaud sort par les orifices de ventilation.	Pendant la cuisson, les aliments peuvent libérer de la vapeur. La plus grande partie sort par les orifices de ventilation. But some may accumulate on cool place like oven door. Cela est normal.
Le four a été accidentellement mis en marche alors qu'il n'y a aucun aliment dedans.	Il est interdit de faire fonctionner l'appareil quand il ne contient pas d'aliment. C'est très dangereux.

Problème	Cause possible	Solution
Impossible de mettre le four en marche.	1). Le cordon d'alimentation n'est pas correctement branché.	Débranchez l'appareil. Attendez 10 secondes, puis rebranchez-le.
	2). Un fusible a grillé ou le disjoncteur s'est déclenché.	Remplacez le fusible ou enclenchez à nouveau le disjoncteur (les réparations doivent être effectuées par un professionnel de notre société).
	3). La prise électrique ne fonctionne pas correctement.	Testez-la avec d'autres appareils électriques.
Le four ne chauffe pas.	4). Sa porte n'est pas bien fermée.	Fermez correctement la porte.
Le plateau en verre fait du bruit quand le four à micro-ondes est en fonctionnement.	5). L'anneau et le bas du four sont sales.	Reportez-vous au chapitre « Nettoyage » et nettoyez les pièces sales.

En application de la directive DEEE 2012/19/CE du 4 juillet 2012 concernant l'environnement, il est interdit d'éliminer les appareils électriques ou électroniques usagés dans la nature ou dans une simple décharge publique. Il est demandé de les porter dans un dépôt prévu à cet effet pour recyclage.

Enlèvement des appareils ménagers usagés

FR

La directive européenne 2012/19/EU sur les Déchets des Equipements Electriques et Electroniques (DEEE), exige que les appareils ménagers usages ne soient pas jetés dans le flux normal des déchets municipaux. Les appareils usagés doivent être collectés séparément afin d'optimiser le taux de récupération et le recyclage des matériaux qui les composent, et réduire l'impact sur la santé humaine et l'environnement.
Le symbole de la poubelle barrée est apposé sur tous les produits pour rappeler les obligations de collecte séparée.
Les consommateurs devront contacter les autorités locales ou leur revendeur concernant la démarche à suivre pour l'enlèvement de leur vieil appareil.

CE

Thank you for choosing SABA quality. This product has been developed by our team of professional and according to European regulations. In order to get the most out of your new appliance, we recommend that you read this instruction manual carefully and keep it for future reference.

GB

TABLE OF CONTENTS

Safety instructions 32
Specifications 36
Cleaning 38
Utensils 39
Setting up your oven 43
Installation 45
Operation. 46
Trouble shooting 55
Disposal of old electrical appliances 57

Safety instructions

- IMPORTANT PRECAUTIONS
- READ CAREFULLY AND KEEP FOR FUTURE REFERENCE
- WARNING: If the door or the door seal is damaged, the microwave must not be switched on before being repaired by a qualified person.
- WARNING: It is dangerous for anyone other than a qualified person to carry out maintenance or repairs involving the removal of a cover that protects from exposure to microwave energy.
- WARNING: Liquids and other foods must not be heated in sealed containers as they are liable to explode.
- WARNING: If the appliance does not work in combined mode, it is recommended that children only use the oven under adult supervision due to the high temperatures generated.
- Leave a minimum space of 30 cm above the upper surface of the oven.
- Only use cooking utensils appropriate for use in microwave ovens.
- When heating food in plastic or paper containers, watch the microwave given the possibility of fire.
- If smoke is emitted, stop or unplug the microwave and keep the door closed to extinguish any flames.
- Heating drinks in microwaves can cause sudden eruptions of boiling liquid. Caution must be taken when handling the container;

- The contents of feeding bottles or jars of baby food must be stirred or mixed, and the temperature must be checked before serving to avoid burns.
- It is not recommended that whole or hard-boiled eggs be cooked or heated in their shells as they are liable to explode, even after cooking.
- It is recommended that you clean the microwave regularly and remove any food deposits.
- Failure to keep the appliance clean may lead to permanent deterioration of the surface, reducing the useful life of the appliance and potentially leading to hazardous situations.
- The microwave oven is designed to be positioned freely.
- The microwave oven must not be placed on movable furniture.
- The microwave oven is provided for heating foodstuffs and drinks. The drying of foodstuffs or of linen and the heating of heating pads, slippers, sponges, wet linen and other similar items may entail a risk of injury, inflammation or fire.
- This appliance is designed to be used for domestic and similar purposes such as:
  - kitchens used by employees in shops, offices and other working environments;
  - farms;
  - use by guests in hotels, motels and other residential environments;
  - other bed and breakfast-type accommodation;

- Appliances are not designed to be used in conjunction with a separate timer or remote control system.
- Metal food and drink containers must not be heated in the microwave.
- The appliance must not be steam cleaned.
- This appliance can be used by children aged from 8 years and above and persons with reduced physical, sensory or mental abilities or lack of experience and knowledge if they have been given supervision or instruction concerning use of the appliance in a safe way and understand the hazards involved. Children must not play with the appliance. Cleaning and maintenance by the user must not be carried out by children unless they are over 8 years of age and are supervised.
- Keep the appliance and its cable out of reach of children under 8 years of age.
- If the power cable is damaged, it must be replaced by the manufacturer, their after-sales service or a similarly qualified person to prevent any danger.
- The temperature of accessible surfaces may be high when the appliance is on.
- Group 2, Class B equipment
- This appliance is a Group 2 appliance as it intentionally generates radio-frequency energy for treating materials and is designed for domestic use in establishments directly connected to a low-voltage power supply network supplying buildings used for domestic purposes (Class B).

- Refer to the CLEANING AND UPKEEP section for detailed information on cleaning the door seals, cavities, adjacent parts and surfaces in contact with food.
- Refer to the following section for instructions on how to install the appliance and connect it to a power source. INSTALLATION
- MISE EN GARDE: This appliance and its accessible parts become hot during use. You must not touch the heating elements.
- MISE EN GARDE: The accessible parts can become hot during use. It is recommended that young children are kept away from the appliance.
-  Warning, hot surface!
- The power socket must remain easily accessible.
- Care should be taken to avoid touching the heating elements.
- Be careful not to touch the heating elements inside the microwave.
- Do not use abrasive cleaning products or metal scourers to clean the glass door of the oven as this can scratch the surface and lead to the glass shattering.

PRECAUTIONS TO AVOID POSSIBLE EXPOSURE TO EXCESSIVE MICROWAVE ENERGY

(a) Do not attempt to operate this oven with the door open since this can result in harmful exposure to microwave energy. It is important not to break or tamper with the safety interlocks.

(b) Do not place any object between the oven front face and the door or allow soil or cleaner residue to accumulate on sealing surfaces.
(c) WARNING: If the door or door seals are damaged, the oven must not be operated until it has been repaired by a competent person.

ADDENDUM

If the apparatus is not maintained in a good state of cleanliness, its surface could be degraded and affect the lifespan of the apparatus and lead to a dangerous situation.

GB

Specifications

Model:	MOC30MS
Rated Voltage:	230V~50Hz
Rated Input Power(Microwave):	1450W
Rated Output Power(Microwave):	900W
Rated Input Power(Grill):	1100W
Rated Input Power(Convection):	2500W
Oven Capacity:	30L
Turntable Diameter:	315MM
External Dimensions:	520X501X326
Net Weight:	18.0KG

To Reduce the Risk of Injury to Persons

Grounding Installation

DANGER

Electric Shock Hazard

Touching some of the internal components can cause serious personal injury or death. Do not disassemble this appliance.

WARNING

Electric Shock Hazard

Improper use of the grounding can result in electric shock. Do not plug into an outlet until appliance is properly installed and grounded. This appliance must be grounded. In the event of an electrical short circuit, grounding reduces the risk of electric shock by providing an escape wire for the electric current. This appliance is equipped with a cord having a grounding wire with a grounding plug. The plug must be plugged into an outlet that is properly installed and grounded.

Consult a qualified electrician or serviceman if the grounding instructions are not completely understood or if doubt exists as to whether the appliance is properly grounded. If it is necessary to use an extension cord, use only a 3-wire extension cord.

1. A short power-supply cord is provided to reduce the risks resulting from becoming entangled in or tripping over a longer cord.
2. If a long cord set or extension cord is used:

1). The marked electrical rating of the cord set or extension cord should be at least as great as the electrical rating of the appliance.

GB

2). The extension cord must be a grounding-type 3-wire cord.
3). The long cord should be arranged so that it will not drape over the counter top or tabletop where it can be pulled on by children or tripped over unintentionally.

Cleaning

Be sure to unplug the appliance from the power supply.

1. Clean the cavity of the oven after using with a slightly damp cloth.
2. Clean the accessories in the usual way in soapy water.
3. The door frame and seal and neighboring parts must be cleaned carefully with a damp cloth when they are dirty.
4. Do not use harsh abrasive cleaners or sharp metal scrapers to clean the oven door glass since they can scratch the surface, which may result in shattering of the glass.
5. Cleaning Tip --- For easier cleaning of the cavity walls that the food cooked can touch: Place half a lemon in a bowl, add 300ml (1/2 pint) water and heat on 100% microwave power for 10 minutes. Wipe the oven clean using a soft, dry cloth.

Utensils

CAUTION

Personal Injury Hazard

It is hazardous for anyone other than a compentent person to carry out any service or repair operation that involves the removal of a cover which gives protection against exposure to microwave energy.

See the instructions on "Materials you can use in microwave oven or to be avoided in microwave oven."

There may be certain non-metallic utensils that are not safe to use for microwaving. If in doubt, you can test the utensil in question following the procedure below.

Utensil Test:

1. Fill a microwave-safe container with 1 cup of cold water (250ml) along with the utensil in question.
2. Cook on maximum power for 1 minute.
3. Carefully feel the utensil. If the empty utensil is warm, do not use it for microwave cooking.
4. Do not exceed 1 minute cooking time.

Materials you can use in microwave oven

Utensils	Remarks
Aluminum foil	Shielding only. Small smooth pieces can be used to cover thin parts of meat or poultry to prevent overcooking. Arcing can occur if foil is too close to oven walls. The foil should be at least 1 inch (2.5cm) away from oven walls
Browning dish	Follow manufacturer's instructions. The bottom of browning dish must be at least 3/16 inch (5mm) above the turntable. Incorrect usage may cause the turntable to break.
Dinnerware	Microwave-safe only. Follow manufacturer's instructions. Do not use cracked or chipped dishes.
Glass jars	Always remove lid. Use only to heat food until just warm. Most glass jars are not heat resistant and may break.
Glassware	Heat-resistant oven glassware only. Make sure there is no metallic trim. Do not use cracked or chipped dishes.
Oven cooking Bags	Follow manufacturer's instructions. Do not close with metal tie. Make slits to allow steam to escape.

Utensils	Remarks
Paper plates and cups	Use for short–term cooking/warming only. Do not leave oven unattended while cooking.
Paper towels	Use to cover food for reheating and absorbing fat. Use with supervision for a short-term cooking only.
Parchment Paper	Use as a cover to prevent splattering or a wrap for steaming.
Plastic	Microwave-safe only. Follow the manufacturer's instructions. Should be labeled "Microwave Safe". Some plastic containers soften, as the food inside gets hot. "Boiling bags" and tightly closed plastic bags should be slit, pierced or vented as directed by package.
Plastic wrap	Microwave-safe only. Use to cover food during cooking to retain moisture. Do not allow plastic wrap to touch food.
Thermometers	Microwave-safe only (meat and candy thermometers).
Wax paper	Use as a cover to prevent splattering and retain moisture.

Materials to be avoided in microwave oven

Utensils	Remarks
Aluminum tray	May cause arcing. Transfer food into microwave-safe dish
Food carton with metal handle	May cause arcing. Transfer food into microwave-safe dish.
Metal or metal- trimmed utensils	Metal shields the food from microwave energy. Metal trim may cause arcing.
Metal twist ties	May cause arcing and could cause a fire in the oven.
Paper bags	May cause a fire in the oven.
Plastic foam	Plastic foam may melt or contaminate the liquid inside when exposed to high temperature.
Wood	Wood will dry out when used in the microwave oven and may split or crack.

GB

Setting up your oven

Names of Oven Parts and Accessories

Remove the oven and all materials from the carton and oven cavity.
Your oven comes with the following accessories:

Glass tray	1
Turntable ring assembly	1
Instruction Manual	1

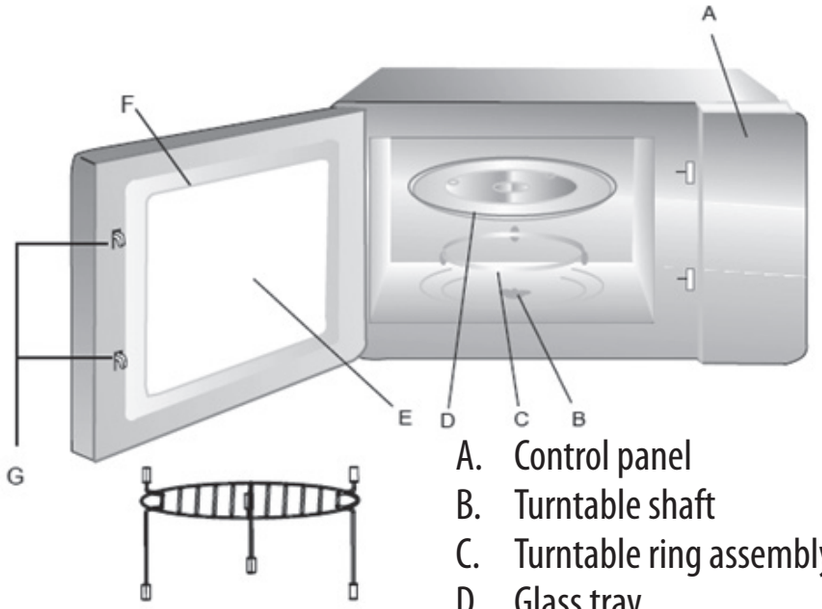

Grill Rack (Cannot be used in microwave function and must be placed on the glass tray)

A. Control panel
B. Turntable shaft
C. Turntable ring assembly
D. Glass tray
E. Observation window
F. Door assembly
G. Safety interlock system

GB

Turntable Installation

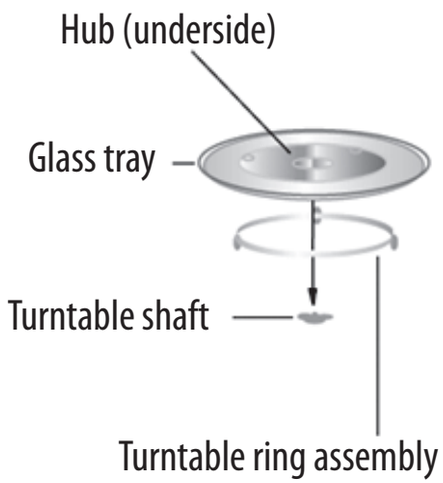

a. Never place the glass tray upside down. The glass tray should never be restricted.
b. Both glass tray and turntable ring assembly must always be used during cooking.
c. All food and containers of food are always placed on the glass tray for cooking.
d. If glass tray or turntable ring assembly cracks or breaks, contact your nearest authorized service center.

Countertop Installation

Remove all packing material and accessories. Examine the oven for any damage such as dents or broken door. Do not install if oven is damaged.

Cabinet: Remove any protective film found on the microwave oven cabinet surface.

Do not remove the light brown Mica cover that is attached to the oven cavity to protect the magnetron.

Installation

1. Select a level surface that provides enough open space for the intake and/or outlet vents.

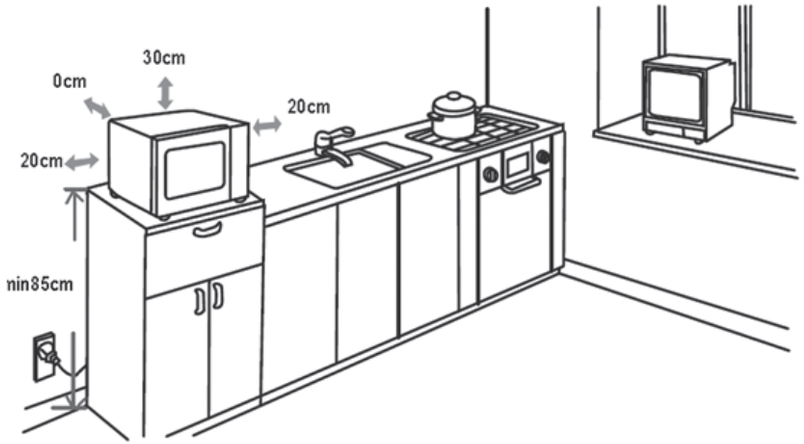

1). The minimum installation height is 85cm.
2). The rear surface of appliance shall be placed against a wall. Leave a minimum clearance of 30cm above the oven, a minimum clearance of 20cm is required between the oven and any adjacent walls.
3). Do not remove the legs from the bottom of the oven.
4). Blocking the intake and/ or outlet openings can damage the oven.
5). Place the oven as far away from radios and TV as possible. Operation of microwave oven may cause interference to your radio or TV reception.

2. Plug your oven into a standard household outlet. Be sure the voltage and the frequency is the same as the voltage and the frequency on the rating label.

WARNING: Do not install oven over a range cooktop or other heat-producing appliance. If installed near or over a heat source, the oven could be damaged and the warranty would be void.

 The accessible surface may be hot during operation.

GB

Operation

This microwave oven uses modern electronic control to adjust cooking parameters to meet your needs better for cooking.

1. Clock Setting

When the microwave oven is electrified, the oven will display "0:00", buzzer will ring once.

1). Press "  " once. "00:00" displays.
2). Turn "  " to adjust the hour figures, the input time should be within 0--23(24-hour).
3). Press "  ", the minute figures will flash.
4). Turn "  " to adjust the minute figures, the input time should be within 0--59.
5). Press "  " to finish clock setting. ":" will flash.

Note:

1). If the clock is not set, it would not function when powered.
2). During the process of clock setting, if you press "  ", the oven will go back to the previous status automatically.

2. Kitchen Timer

1). Press "  " twice, LED will display 00:00.
2). Turn "  " to enter the correct timer. (The maximum cooking time is 95 minutes.)
3). Press "  " to confirm setting.
4). When the kitchen time is reached, the buzzer will ring 5 times. If the clock be set (24-hour system), LED will display the current time.

Note: The kitchen Time is differ from 24-hour system, Kitchen Timer is a timer.

GB

3. Microwave Cooking

Press "  " the LED will display "P100". Press "  " for times or turn "  " to choose the power you want, and "P100", "P80" "P50", "P30" or "P10" will display for each added press. Then press " 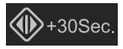 " to confirm, and turn "  " to set cooking time from 0:05 to 95:00. Press "  " again to start cooking.

Example: If you want to use 80% microwave power to cook for 20 minutes, you can operate the oven as the following steps.

1). Press "  " once, the screen display "P100".
2). Press "  " once again or turn "  " to choose 80% micro-wave power.
3). Press "  " to confirm, and the screen displays "P 80".
4). Turn "  " to adjust the cooking time until the oven displays "20:00".
5). Press "  " to start cooking.

NOTE: the step quantities for the adjustment time of the coding switch are as follow:

0---1 min:	5 seconds
1---5 min:	10 seconds
5---10 min:	30 seconds
10---30 min:	1 minute
30---95 min:	5 minutes

GB

Microwave Power Chart

Press	Once	Twice	Thrice	4 times	5 times
Microwave Power	100%	80%	50%	30%	10%

4. Grill or Combi. Cooking

Press " " the LED will display "G-1",and press " " for times or turn the " " to choose the power you want, and "G-1", "C-1", "C-2", "C-3" or "C-4" will display for each added press. Then press " +30Sec. " to confirm, and turn " " to set cooking time from 0:05 to 95:00.

Press " +30Sec. " again to start cooking.

Example: If you want to use grill power to cook for 10 minutes, you can operate the oven as the following steps.

1). Press " " once, the screen display "G-1".
2). Press " +30Sec. " to confirm.
3). Turn " " to adjust the cooking time until the oven displays "10:00".
4). Press " +30Sec. " to start cooking.

Note: If half the grill time passes, the oven sounds twice, and this is normal. In order to have a better effect of grilling food, you should turn the food over, close the door, and then press " +30Sec. " to continue cooking. If no operation, the oven will continue working.

Note: Combination instructions

Instructions	Display	Microwave	Grill	Convection
1	C-1	*		*
2	C-2	*	*	
3	C-3		*	*
4	C-4	*	*	*

GB

5. Convection Cooking (With preheating function)

The convection cooking can let you to cook the food as a traditional oven. Microwave is not used. It is recommended that you should preheat the oven to the appropriate temperature before placing the food in the oven.

1). Press the " " key once, "140" flash.
2). Keep pressing " " or turn " " to select the convection temperature.
    Note: the temperature can be chosen from 140 degrees to 230 degrees.
3). Press the " +30Sec. " to confirm the temperature.
4). Press the " +30Sec. " to start preheating. When the preheating temperature arrives, the buzzer will sound twice to remind you to put the food into the oven. And the preheated temperature is displayed and flash.

5). Put the food into the oven and close the door. Turn " " to adjust the cooking time. (The maximum setting time is 95 minutes.)
6). Press the " +30Sec. " key to start cooking.

Note:

a. Cooking time cannot be input until the preheating temperature arrives. If the temperature arrives, door must be opened to input the cooking time.
b. If the time not input in 5 minutes, the oven will stop preheating. The buzzer sound five times and turn back to waiting states.

GB

6. Convection Cooking (Without pre-heating function)

1). Press the " " key once, "140" flash.
2). Keep pressing " " or turn " " to select the convection temperature.
Note: the temperature can be chosen from 140 degrees to 230 degrees.
3). Press the " +30Sec. " to confirm the temperature.
4). Turn " " to adjust the cooking time. (The maximum setting time is 95 minutes.)
5). Press the " +30Sec. " key to start cooking.

7. Multi-Stage Cooking

Two stages can be maximumly set. If one stages is defrosting, it be put in the first stage automatically. The buzzer will ring once after each stage and the next stage will begin.

Note: Auto menu and preheating cannot be set as one of the multi-stage. Example: if you want to defrost the food for 5 minutes, then to cook with 80% microwave power for 7 minutes.
The steps are as following:

1). Press " " twice, the screen will display "d-2";
2). Turn " " to adjust the defrost time of 5 minutes;
3). Press " " once;
4). Turn " " to choose 80% microwave power till "P80" display;
5). Press " +30Sec. " to confirm;
6). Turn " " to adjust the cooking time of 7 minutes;
7). Press " +30Sec. " to start cooking.

GB

8. Speedy Cooking

1). In waiting state, press " +30Sec. " key to cook with 100% power level for 30 seconds. Each press on the same key can increase 30 seconds. The maximum cooking time is 95 minutes.
2). During microwave, grill, convection and combination states, press " +30Sec. " key to cook with 100% power level for 30 seconds. Each press on the same key can increase 30 seconds.

Note: this function cannot work under weight defrost, multi-stage and auto menu cooking.

9. Speedy Microwave Cooking

In waiting state, turn " " left to choose cooking time directly then press " +30Sec. " key to cook with 100% microwave power. This program can be set as the first one of multi-stage.

10. Auto Menu

1). In waiting state, turn " " right to choose the function wanted, and "A1", "A2", "A3" .... "A" will be displayed.
2). Press " +30Sec. " to confirm the menu you need.
3). Turn " " to choose the weight of menu, and "g" indicator will light.
4). Press " +30Sec. " to start cooking.

11. Defrost by W.T.

1). Press " " pad once, the oven will display "d-1".
2). Turn " " to select the weight of food. At the same time, "g" will lights, the weight should be 100-2000g.
3). Press " +30Sec. " key to start defrosting.

12. Defrost by Time

1). Press " " key twice, the oven will display "d-2".
2). Turn " " to select the cooking time. The maximum setting time is 95 minutes.
3). Press " +30Sec. " key to start defrosting.

13. Inquiring Function

1). During cooking state, press " " to check the current time. It will be displayed for 2-3 seconds.
2). In cooking state, press " ", " " or " ", the current power will be displayed for 2-3 seconds.

14. Lock-out Function for Children

Lock: In waiting state, press " " for 3 seconds, there will be a long "beep" denoting entering into the children-lock state and " " indicator will light. LED will display current time or 0:00.
Lock quitting: In locked state, press " " for 3 seconds, there will be a long "beep" denoting that the lock is released, and " " indicator will disappear.

15. Specification

1). The buzzer will sound once when turning the knob at the beginning;
2). " +30Sec. " must be pressed to continue cooking if the door is opened during cooking;
3). Once the cooking programme has been set, " +30Sec. " is not pressed in 5 minutes. The current time will be displayed. The setting will be cancelled.
4). The buzzer sounds once by efficient press, inefficient press will be no response.
5). The buzzer will sound five times to remind you when cooking is finished.

Auto menu Chart

Menu	Weight(g)	Display	Power
A1 PIZZA	200	200	C-4
	300	300	
	400	400	
A2 Potato	1 (about 230g)	1	100%
	2 (about 460g)	2	
	3 (about 690g)	3	

Menu	Weight(g)	Display	Power
A3 Meat	150	150	100%
	300	300	
	450	450	
	600	600	
A4 Fish	150	150	80%
	200	200	
	350	350	
	450	450	
	600	600	
A5 Vegetable	150	150	100%
	350	350	
	500	500	
A6 Beverage / Coffee	1(about 240g)	1	100%
	2(about 480g)	2	
	3(about 720g)	3	
A7 Pasta	50(with water 450ml)	50	80%
	100(with water 800ml)	100	
	150(with water 1200ml)	150	
A8 Popcorn	50	50	100%
	100	100	

Menu	Weight(g)	Display	Power
A9 Cake	475	475	Preheat at 160 degrees
A10 Chicken	500	500	C-4
	750	750	
	1000	1000	
	1200	1200	

Trouble shooting

Normal	
Microwave oven interfering TV reception.	Radio and TV reception may be interfered when microwave oven operating. It is similar to the interference of small electrical appliances, like mixer, vacuum cleaner and electric fan. It is normal.
Dim oven light.	In low power microwave cooking, oven light may become dim. It is normal.
Steam accumulating on door, hot air out of vents.	In cooking, steam may come out of food. Most will get out from vents. But some may accumulate on cool place like oven door. It is normal.
Oven started accidentally with no food in.	It is forbidden to run the unit without any food inside. It is very dangerous.

Trouble	Possible Cause	Remedy
Oven cannot be started.	1). Power cord not plugged in tightly.	Unplug. Then plug again after 10 seconds.
	2). Fuse blowing or circuit breaker works.	Replace fuse or reset circuit breaker (repaired by professional personnel of our company).
	3). Trouble with outlet.	Test outlet with other electrical appliances.
Oven does not heat.	4). Door not closed well.	Close door well.
Glass turntable makes noise when microwave oven operates.	5). Dirty roller rest and oven bottom.	Refer to "Maintenance of Microwave" to clean dirty parts.



In accordance with Directive DEEE 2012/19/CE of 4 July 2012 concerning the environment, it is forbidden to dispose of used electric or electronic appliances by fly tipping or disposal at normal public waste disposal sites. It is requested that you take them to a designated recycling centre.

Disposal of old electrical appliances



The European directive 2012/19/EU on Waste Electrical and Electronic Equipment (WEEE), requires that old household electrical appliances must not be disposed of in the normal unsorted municipal waste stream. Old appliances must be collected separately in order to optimize the recovery and recycling of the materials they contain, and reduce the impact on human health and the environment.

The crossed out "wheeled bin" symbol on the product reminds you of your obligation, that when you dispose of the appliance, it must be separately collected.

Consumers should contact their local authority or retailer for information concerning the correct disposal of their old appliance.

CE