Thermor

NOTICE D'INSTALLATION ET D'UTILISATION

Guide à conserver par l'utilisateur

NISEKO

PAC Air-Air / Climatisation réversible

Unité intérieure murale
2000 W à 5200 W

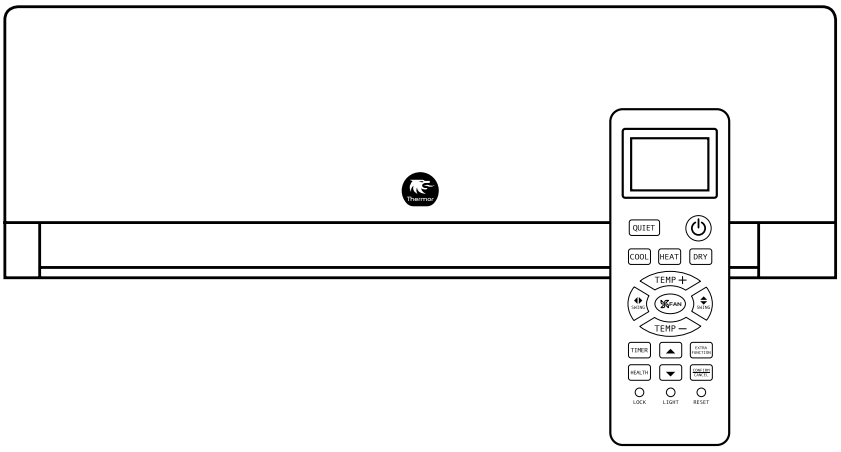

Retrouvez la notice complète de Niseko en version digitale

00U07155460 D
0011520039

Intelligent Air

Pilotez facilement votre Niseko grâce à l'application Intelligent Air

UTILISATION

Généralités

Attention

- La distance entre la télécommande et l'unité intérieure doit être de moins de 7 m sans aucun obstacle.
- Lorsqu'une lampe fluorescente de type électronique ou un téléphone sans fil est installé dans la salle, il peut y avoir des interférences. Réduire la distance entre l'unité et la télécommande.
- Retirer les piles dans le cas où l'unité n'est pas utilisée pendant une longue période.

- Un affichage anormal (intégral ou flou) en cours de fonctionnement indique que les piles sont épuisées. Dans ce cas, remplacer les piles.
- Si la télécommande ne fonctionne pas normalement, retirer les piles et les remettre en place après quelques minutes.

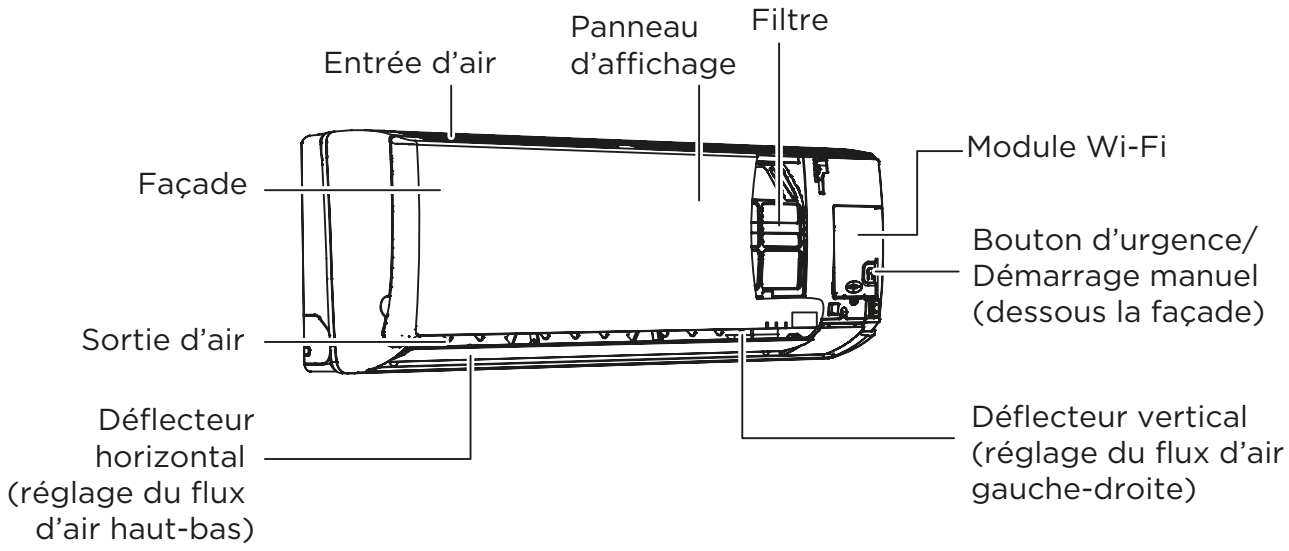

Panneau d'affichage

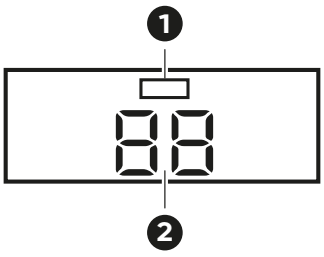

1. Récepteur du signal de la télécommande infrarouge.
2. Affichage de la température de consigne.
   Voyant du mode fonctionnement (s'allume lorsque le compresseur fonctionne).

UTILISATION

Mise en place des piles

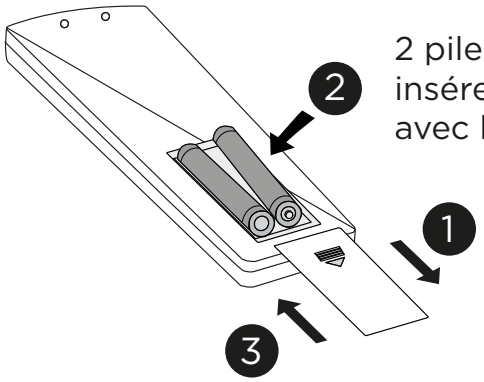

2 piles AAA (incluses) à insérer en concordence avec le «+» et le «-»

Boutons et fonctions

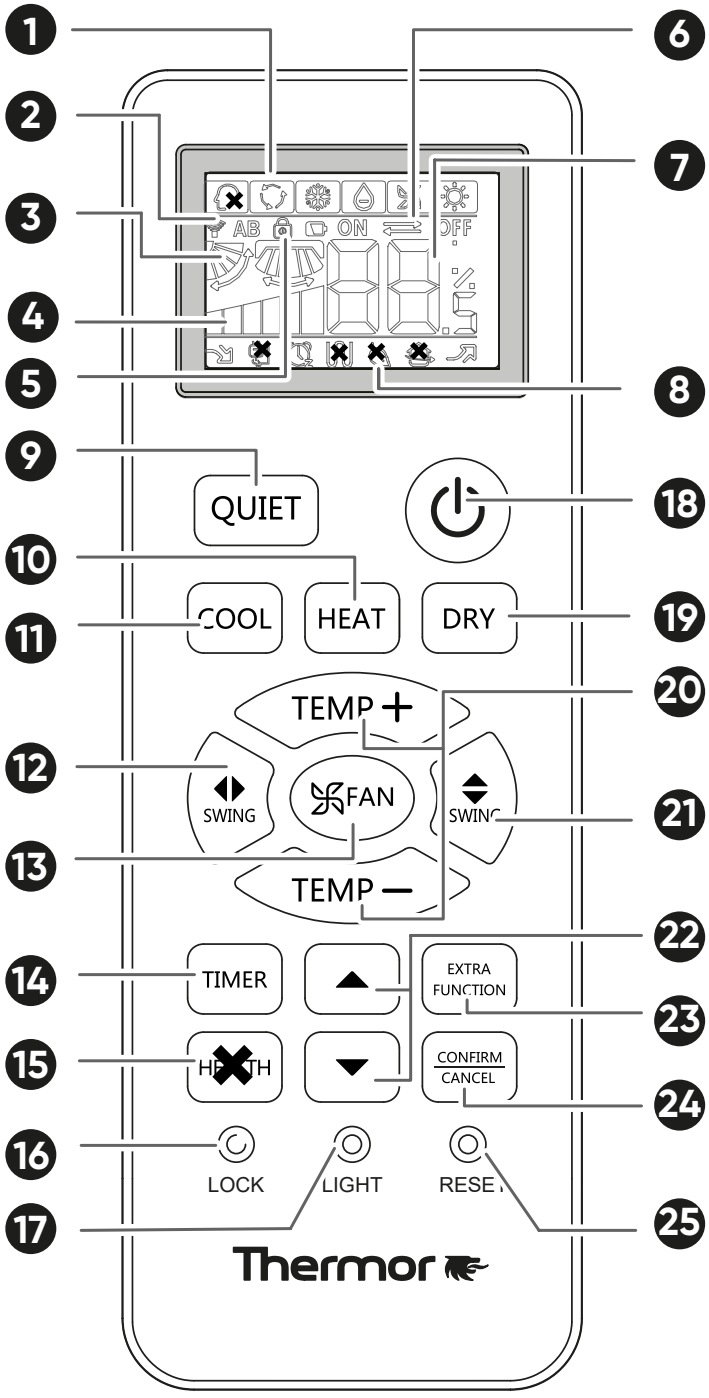

✖ *Fonction non disponible*

UTILISATION

1. Affichage du mode actif

Mode de fonctionnement	Smart ✖	Auto	Refroidissement
Affichage télécommande			

Mode de fonctionnement	Déshumidification	Ventilation	Chauffage
Affichage télécommande			

✖ *fonction non disponible*

2. Affichage d'émission de signal
3. Affichage du mode de balayage actif
4. Affichage de la vitesse de ventilation active
5. Affichage du verrouillage de la télécommande
6. Affichage TIMER ON ou TIMER OFF (minuterie)
7. Affichage de la température de consigne
8. Affichage des fonctions supplémentaires

Fonctions supplémentaires	Silence	Eco ✖	Nocturne	Appoint chauffage électrique ✖
Affichage télécommande				

Fonctions supplémentaires	Air pur ✖	Turbo	Air neuf ✖
Affichage télécommande			

✖ *fonction non disponible*

9. Touche QUIET. Voir paragraphe «Fonction Quiet (silence)», page 35.
10. Touche HEAT (Activer/désactiver le mode CHAUFFAGE)
11. Touche COOL (Activer/désactiver le mode CLIMATISATION)
12. Touche BALAYAGE GAUCHE/DROITE. Voir paragraphe «Ajustement de la direction du flux d'air», page 32).
13. Touche FAN (sélectionner une vitesse de ventilation). La séquence du cycle change comme suit:



14. Touche TIMER (Programmer le démarrage et arrêt automatique de l'unité. Voir paragraphe «Fonction Timer (minuterie et arrêt automatique)», page 35).
15. Touche HEALTH (Activer/désactiver la fonction Ionisation). Fonction non disponible.
16. Touche LOCK (Verrouiller/déverrouiller la télécommande)
17. Touche LIGHT (Contrôler l'éclairage et l'extinction du panneau d'affichage de l'unité intérieure)
18. Touche MARCHE/ARRÊT (Démarrer et arrêter l'unité intérieure)
19. Touche DRY (Activer/désactiver le mode DESHUMIDIFICATION)

20. Touche TEMP +/- (Régler la température. A chaque appui, la température augmente ou baisse de 1 °C. Le réglage est plus rapide en cas d'appui prolongé.)
21. Touche BALAYAGE HAUT/BAS (régler l'orientation du flux d'air). Voir «Ajustement de la direction du flux d'air», page 32).
22. Touches de réglage horaire
23. Touche EXTRA FONCTION (Activer/désactiver certaines fonctions).
La séquence du cycle change comme suit : Sleep > Flux d'air pur position 1 > Flux d'air pur position 2 > Turbo > Ventilation > Codage télécommande A-B > AUTO > Réglage par défaut.
24. Touche CANCEL/CONFIRM (annuler ou confirmer un réglage)
25. Touche RESET (réinitialiser la télécommande en cas de fonctionnement anormal. Utiliser un instrument à bout pointu)

Fonctionnement de base

Mode de fonctionnement	Télécommande	Remarque
AUTO		En mode AUTO, l'unité intérieure sélectionne automatiquement le mode CLIMATISATION ou CHAUFFAGE en fonction de la température ambiante. Quand la vitesse de ventilation est réglée sur AUTO, l'unité intérieure ajuste automatiquement la vitesse du ventilateur en fonction de la température ambiante.
CLIMATISATION		Fonctionnement en mode froid.
DESHUMIDIFICATION		En mode DESHUMIDIFICATION, lorsque la température ambiante devient inférieure à la température de consigne +2 °C, l'unité fonctionne par intermittence à vitesse Faible indépendamment du réglage de la vitesse de ventilation.
CHAUFFAGE		Fonctionnement en mode chaud.
VENTILATION		En mode VENTILATION, les modes CHAUFFAGE et CLIMATISATION sont inactifs. AUTO n'est pas disponible en mode VENTILATION. Le réglage de le température est désactivé. Quand VENTILATION est réglé sur AUTO, l'unité intérieure ajuste automatiquement la vitesse de ventilation en fonction de la température ambiante. Le mode VENTILATION et la fonction Sleep sont incompatibles.

UTILISATION

Ajustement de la direction du flux d'air

Attention

- Lorsque l'humidité est élevée, de la condensation peut se former à la sortie d'air si toutes les volets verticaux sont réglés à gauche ou droite.
- Il est conseillé de ne pas faire fonctionner le déflecteur horizontal vers le bas pendant une longue période en mode CLIMATISATION ou DESHUMIDIFICATION. Cela peut entraîner de la condensation.

Lors du démarrage après la désactivation à distance, la télécommande garde en mémoire le dernier réglage de balayage.

Balayage haut/bas

A chaque appui sur la touche BALAYAGE (SWING), la télécommande affiche comme suit :

CLIMATISATION/DESHUMIDIFICATION/AUTO :



État initial

CHAUFFAGE :



État initial

Balayage gauche/droite

A chaque appui sur la touche BALAYAGE (SWING), la télécommande affiche comme suit :

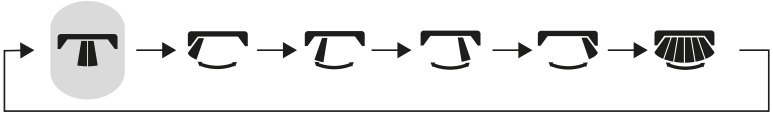

État initial

Fonction Sleep (nocturne)

Attention

- Si une MINUTERIE est réglée, la fonction Sleep ne peut pas être configurée.
- Quand la fonction Sleep est configurée, réinitialiser la minuterie entraîne l'annulation de la fonction Sleep et l'activation de TIMER ON.

- Appuyer sur la touche EXTRA FUNCTION (EXTRA FUNCTION). L'icône clignote.
- Appuyer sur CONFIRM/CANCEL (CONFIRM CANCEL) pour activer la fonction Sleep.
- Appuyer de nouveau sur la touche EXTRA FUNCTION (EXTRA FUNCTION) pour désactiver la fonction Sleep.

En mode refroidissement, déshumidification
1 heure après le démarrage de la fonction Sleep, la température devient supérieure de 1 °C au réglage défini. 1 heure après, la température augmente de nouveau de 1 °C. L'unité fonctionne encore pendant 6 heures, puis s'arrête. La température est plus élevée que le réglage défini de façon à ce que la température de la pièce ne soit pas trop basse pendant la nuit.

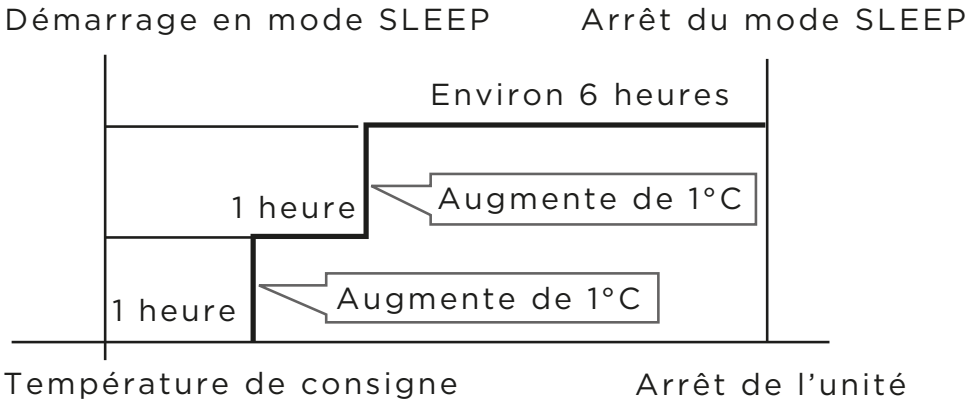

En mode chauffage
1 heure après le démarrage de la fonction Sleep, la température est inférieure de 2 °C au réglage défini. 1 heure plus tard, la température baisse de nouveau de 2 °C. 3 heures après, la température remonte de 1 °C. L'unité fonctionne encore pendant 3 heures, puis s'arrête. La température est inférieure au réglage défini de façon à ce que la température de la pièce ne soit pas trop élevée pendant la nuit.

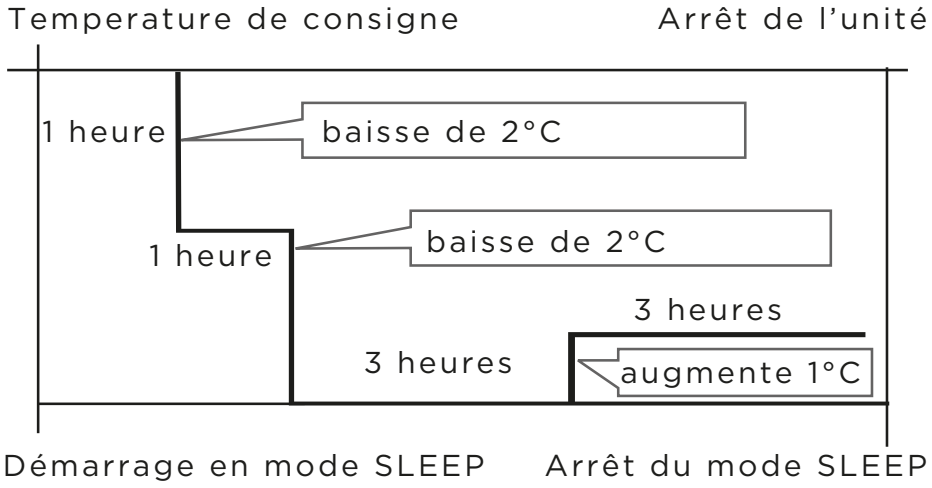

En mode AUTO
L'unité règle la fonction Sleep automatiquement selon le mode de fonctionnement sélectionné.

En mode Ventilation
Fonction Sleep indisponible.

UTILISATION

Fonction Flux d'air

Attention

- Ne pas diriger manuellement les déflecteurs.
- Si les déflecteurs ne fonctionnent pas correctement, arrêter l'unité pendant une minute, puis la redémarrer à l'aide de la télécommande.
- Suite au réglage de la fonction Flux d'air, la position des volets est fixe.
- En mode CLIMATISATION et DESHUMIDIFICATION, il est possible que de la condensation se forme au niveau de la grille en cas d'utilisation prolongée de l'unité dans des conditions d'air très humide.

- En mode CHAUFFAGE, orienter le flux d'air vers le bas .
- En mode CLIMATISATION, orienter le flux d'air vers le haut .

Activer la fonction Flux d'air

1. Appuyer sur la touche EXTRA FONCTION [EXTRA FUNCTION] et sélectionner la fonction Flux d'air.
2. Appuyer sur cette touche en continu, la direction des volets passe par les trois directions suivantes.



3. Choisir la direction de balayage désirée.
4. Appuyer sur la touche CONFIRM/CANCEL [CONFIRM CANCEL] pour confirmer.

Annulation de la fonction Flux d'air

Appuyer sur la touche CONFIRM/CANCEL [CONFIRM CANCEL] pour annuler.

Fonction Turbo

- La fonction Turbo permet de chauffer ou refroidir rapidement. L'unité intérieure fonctionne à une vitesse de ventilation élevée.

- Appuyer sur la touche EXTRA FUNCTION [EXTRA FUNCTION] et sélectionner la fonction Turbo. L'icône clignote.
- Appuyer sur CONFIRM/CANCEL [CONFIRM CANCEL] pour activer la fonction Turbo.
- Appuyer de nouveau sur la touche EXTRA FUNCTION [EXTRA FUNCTION] pour désactiver la fonction Turbo.

UTILISATION

Fonction Quiet (silence)

- La fonction QUIET permet de réduire le bruit de l'unité intérieure. La vitesse de ventilation est faible.

Attention

- Faire fonctionner l'unité en Quiet sur une longue période peut empêcher d'atteindre la température de consigne.

- Pour activer la fonction QUIET, appuyer sur la touche QUIET (QUIET). L'icône s'affiche à l'écran.
- Pour désactiver la fonction QUIET, appuyer à nouveau sur la touche QUIET (QUIET).

Fonction Timer (minuterie et arrêt automatique)

Attention

- Après le remplacement des piles ou après une coupure de courant, le réglage de la minuterie doit être réinitialisé.
- TIMER ON / TIMER OFF et Marche-Arrêt / Arrêt-Marche sont compatibles.

1. Après le démarrage de l'unité, sélectionner le mode de fonctionnement désiré.
2. Appuyer sur la touche TIMER (TIMER).
   La séquence du cycle change comme suit :



3. Choisir le mode MINUTERIE désiré (TIMER ON, TIMER OFF ou TIMER ON-OFF). «ON» ou «OFF» clignote.
4. Utiliser les touches de réglage horaire pour sélectionner la durée de la minuterie. A chaque appui, la minuterie augmente ou diminue de 0,5 h puis de 1 h après 12 h. La minuterie peut être ajustée sur 24 h.
5. Appuyer sur la touche CONFIRMER/ANNULER (CONFIRM CANCEL) pour confirmer. ON ou OFF arrête de clignoter.

Annuler le réglage minuterie.
Maintenir la touche TIMER jusqu'à ce que l'horaire de minuterie disparaisse de l'écran.

UTILISATION

Fonctionnement d'urgence

- Utiliser le mode fonctionnement d'urgence uniquement en cas de perte ou de défaillance de la télécommande. En fonctionnement d'urgence, l'unité intérieure peut fonctionner de manière automatique pendant un moment.
- Une fois le bouton d'urgence actionné, 1 bip indique le démarrage du fonctionnement d'urgence.

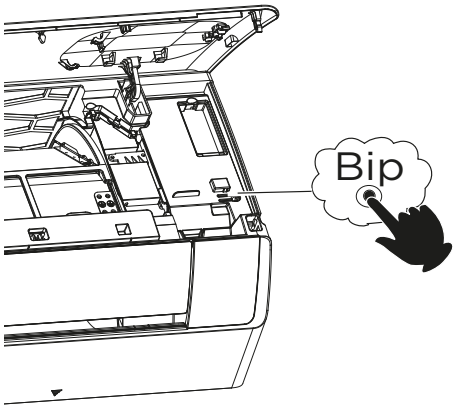

Lors du premier appui sur la touche Marche/Arrêt et que le fonctionnement d'urgence démarre, l'unité fonctionne de manière automatique dans les modes suivants :

Température de la pièce	Température de consigne	Minuterie	Vitesse de ventilation	Mode de fonctionnement
Au-dessus de 23 °C	26 °C	Non	AUTO	CLIMATISATION
En-dessous de 23 °C	23 °C	Non	AUTO	CHAUFFAGE

Il est impossible de modifier les réglages de la température et la vitesse de ventilation. Il est également impossible de régler une minuterie ou d'activer le mode DESHUMIDIFICATION.

Mode test

Attention

- Ne pas utiliser le mode test en fonctionnement normal.

- Le bouton de mode test est le même que le bouton d'urgence.
- Utiliser ce bouton en mode test lorsque la température de la pièce est inférieure à 16 °C.
- Appuyer sur le bouton de mode test pendant plus de 5 secondes. 2 bips indiquent que le mode test est activé. Relâcher le bouton.
- Dans ce mode de fonctionnement, le moteur du ventilateur de l'unité intérieure fonctionne à vitesse élevée.

UTILISATION

Connectivité : Intelligent Air

L'application Intelligent Air permet :
- Une connectivité Wi-Fi de l'unité,
- Le pilotage à distance depuis smartphone et tablette.

Utilisation de l'application

Installation et appairage

1. Télécharger l'application
2. Créer un compte utilisateur
3. Sélectionner le pays de résidence
4. Se connecter
5. Appairer l'unité :
   - Ajouter un produit (sélectionner dans la liste)
   - Suivre les indications : Allumer l'unité intérieure et passer en mode froid, faible ventilation et température de consigne 30 °C
   - Connecter le smartphone en Wi-Fi sur le réseau qui apparaît : « U-ACxxxx »
   - Choisir votre réseau Wi-Fi local pour connecter le téléphone à l'unité intérieure
   - Entrer le mot de passe du réseau Wi-Fi
   - La connexion est réussie

Présentation de l'application

Page d'accueil

La page d'accueil de l'application permet de visualiser :
- Les unités intérieures connectées
- La température ambiante de la pièce
- Le mode de fonctionnement
- La température de consigne
- La vitesse de ventilation

Il est également possible d'éteindre ou allumer l'unité directement depuis la page d'accueil.

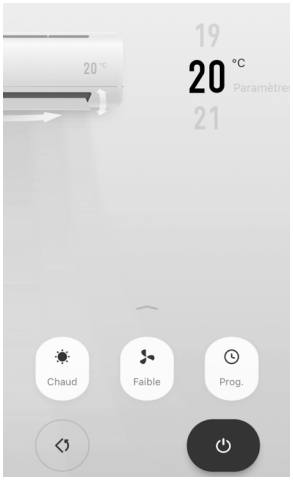

Pilotage

Cliquer sur une unité appairée pour :
- Programmer la température de consigne (faire défiler les températures et sélectionner la valeur souhaitée.)



- Allumer ou éteindre l'unité intérieure
- Sélectionner la vitesse de ventilation (Fort/Moyen/Faible/Auto)
- Sélectionner un mode de fonctionnement (Froid/Chaud/Déshumidification/Ventilation/Auto)
- Activer le balayage des volets (Haut/Bas ou Gauche/Droite)

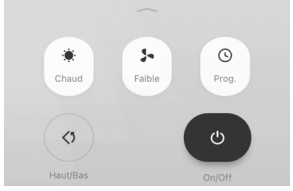

Fonction Timer (Programmation hebdomadaire)

- Sélectionner l'heure de début de la programmation
- Sélectionner les jours
- Sélectionner ON ou OFF
- Choisir un mode de fonctionnement
- Sélectionner une température de consigne.

Les différents programmes peuvent être renommés.

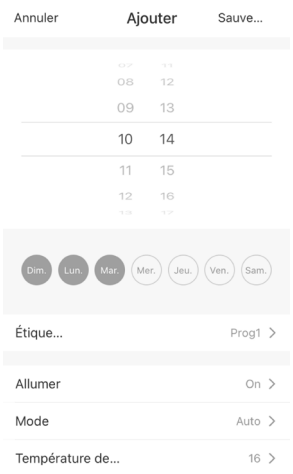

Courbe de sommeil

- Sélectionner une plage horaire
- Définir la température de consigne
- Définir la vitesse de ventilation



Autres fonctions

Activer ou désactiver les fonctions suivantes :

- Fonction turbo : chauffe ou refroidissement rapide
- Mode nuit
- Fonction silence : Réduire le bruit de l'unité

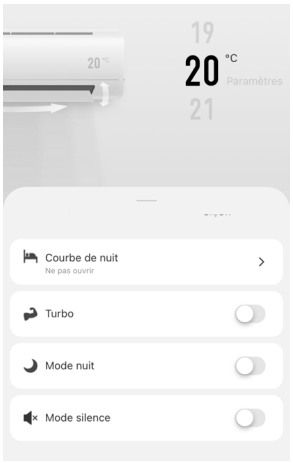

CODES ERREUR

Affichage des codes erreurs sur l'unité intérieure

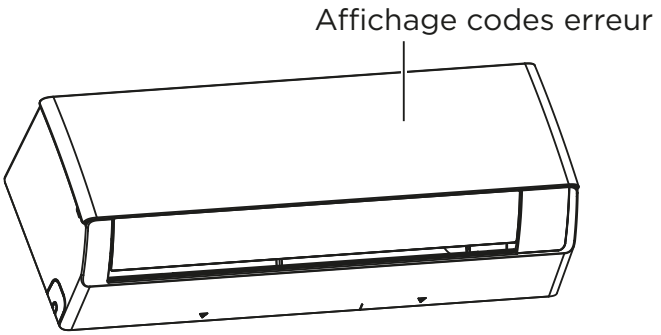

Affichage du dernier code erreur

Pour afficher le dernier code erreur, appuyer sur le bouton d'urgence jusqu'à entendre 3 bips.

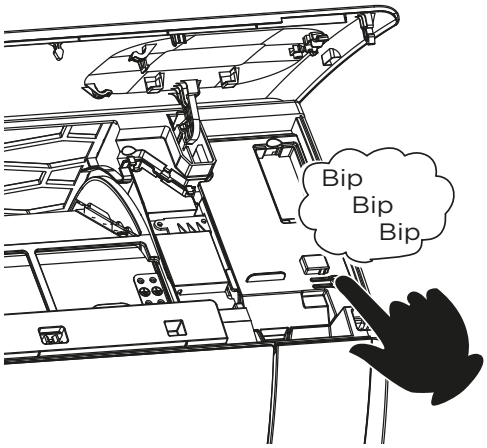

Codes erreur unité intérieure

Affichage sur l'unité intérieure	Défaut	Diagnostique
E1	Défaillance de la sonde de température ambiante	Capteur débranché, cassé, ou mal positionné Cartes défectueuse
E2	Défaillance de la sonde de l'échangeur	
E4	Erreur Eeprom carte PCB de l'unité intérieure	Données EEPPROM erronées, EEPROM défectueuse, Carte PCB unité intérieure en panne
E14	Dysfonctionnement du moteur ventilateur	Opération arrêtée en raison d'une rupture de câble dans le moteur ventilateur, Opération arrêtée en raison d'une rupture des fils conducteurs du moteur ventilateur, Erreur de détection suite à la défaillance de la carte électronique de l'unité intérieure

CODES ERREUR

Codes erreur unité extérieure

Nombre de clignotement LED1 sur l'unité extérieure	Affichage sur l'unité intérieure	Défauts	Description
1	F12	EEPROM unité extérieure défectueuse	Carte PCB unité extérieure en panne
2	F1	Erreur de connexion, surintensité, ou court-circuit du module de puissance	Module de puissance en panne
3	F22	Protection surintensité / séquence de phase inversée	Contrôle carte principale en panne / surintensité
4	F3	Erreur de communication entre module de puissance et carte principale	Carte PCB unité extérieure, module de puissance en panne, ou mauvaise connexion entre les deux
6	F19	Tension d'alimentation trop haute / basse	Tension inférieure à 187V ou supérieure à 270V
7	F27	Le compresseur se bloque, arrêt immédiat	Tension alimentation erronée / module de puissance en panne / compresseur bloqué
8	F4	Protection compresseur, température refoulement trop haute	Température refoulement > 120°C / sonde refoulement en panne
9	F8	Dysfonctionnement du moteur ventilateur	Moteur ventilateur en panne ou débranché
10	F21	Dysfonctionnement de la sonde de température de dégivrage	Sonde débranchée, cassée ou mal positionnée
11	F7	Dysfonctionnement de la sonde de température d'aspiration du compresseur	Sonde débranchée, cassée ou mal positionnée
12	F6	Dysfonctionnement de la sonde de température ambiante	Sonde débranchée, cassée ou mal positionnée
13	F25	Dysfonctionnement de la sonde de température de refoulement du compresseur	Sonde débranchée, cassée ou mal positionnée
14	-	Température élevée sonde aspiration	Manque gaz / sonde altérée / compresseur en panne

CODES ERREUR

Nombre de clignotement LED1 sur l'unité extérieure	Affichage sur l'unité intérieure	Défauts	Description
15	E7	Erreur de communication entre unités intérieure et extérieure	Cartes unité intérieure ou extérieure en panne, ou mauvais branchements (inversion phase/ neutre)
16	-	Manque de fluide frigorigène ou liaison frigorifique bouchée	Manque de fluide frigorigène
17	-	Echec de changement de position de la vanne 4 voies	Bobine vanne 4 voies endommagées, déconnectée ou non alimentée. Panne mécanique de la vanne 4 voies.
18	-	Surintensité compresseur avec diminution de la fréquence	Panne circuit inverter, module de puissance / carte PCB, compresseur endommagé
19	F28	Mauvais positionnement du rotor compresseur	Module de puissance / carte PCB endommagé
20	F15	Surcharge thermique	Court-circuit / surchauffe composants
21	-	Température échangeur intérieure trop haute en mode refroidissement	Problème d'échangeur thermique ou manque de réfrigérant
22	-	Protection givre unité(s) intérieure(s)	Température échangeur unité intérieure trop basse
24	-	Protection de surintensité du compresseur	Absorption inhabituelle du compresseur, ou module de puissance en panne
25	-	Protection de surintensité d'une bobine du compresseur	Phases non équilibrées, enroulement compresseurs endommagés. Module de puissance HS
26	-	Reset	Réinitialiser l'installation / module de puissance en panne